RECAMBIOS MÁQUINAS LIMPIEZA EN SECO: SEPARADOR BOMBA JABON

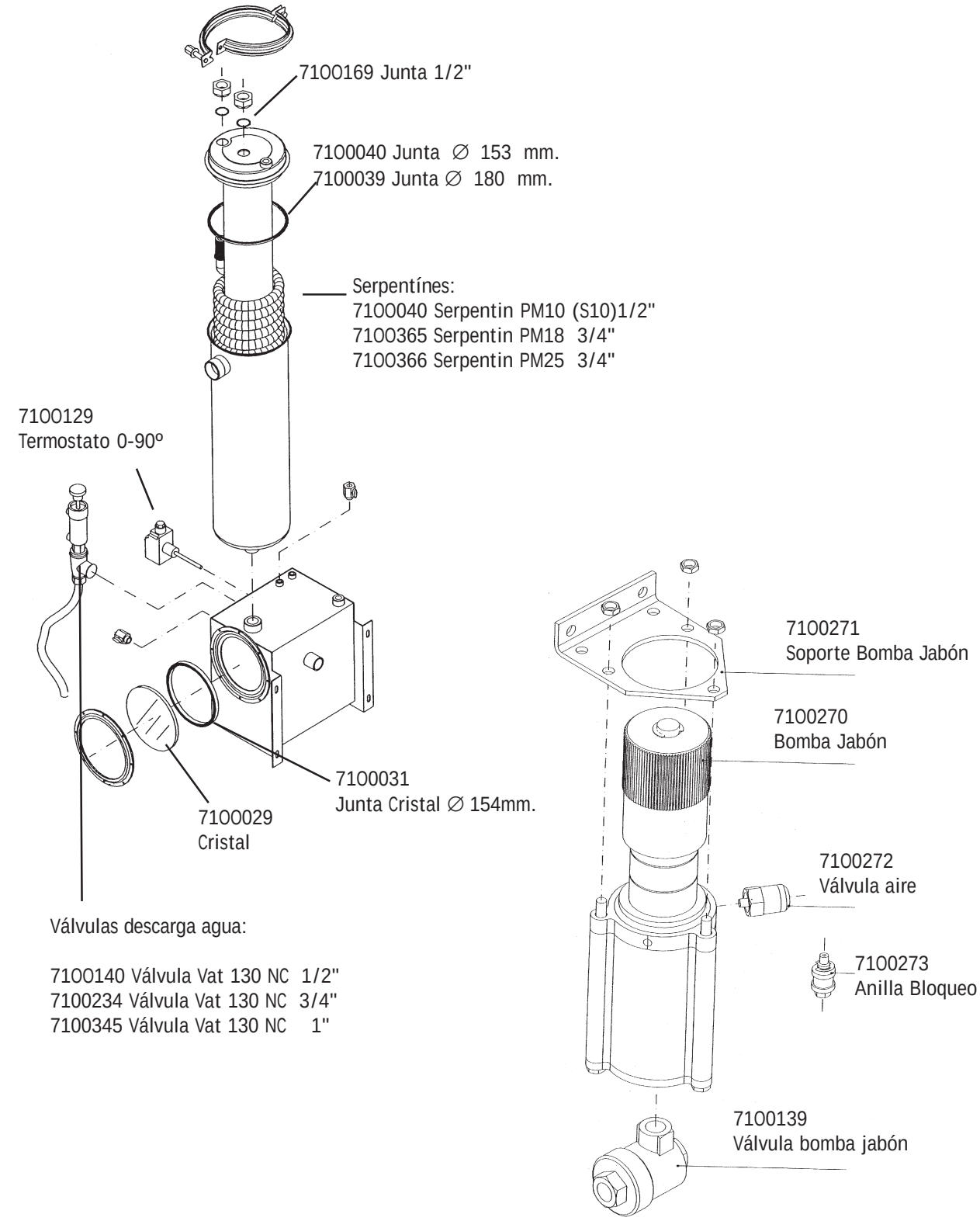

Válvulas descarga agua:

7100140 Válvula Vat 130 NC 1/2"
7100234 Válvula Vat 130 NC 3/4"
7100345 Válvula Vat 130 NC 1"